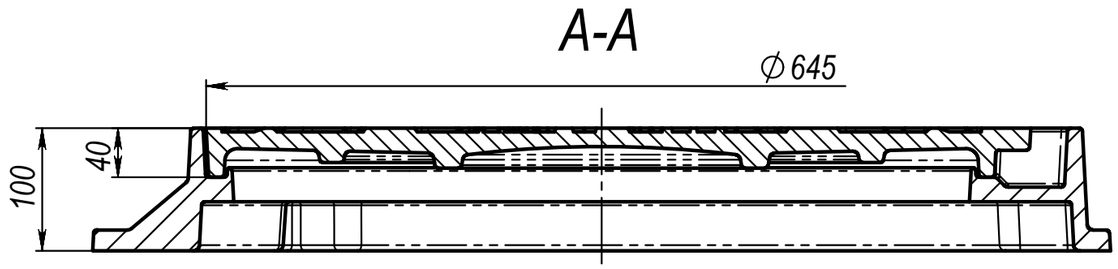

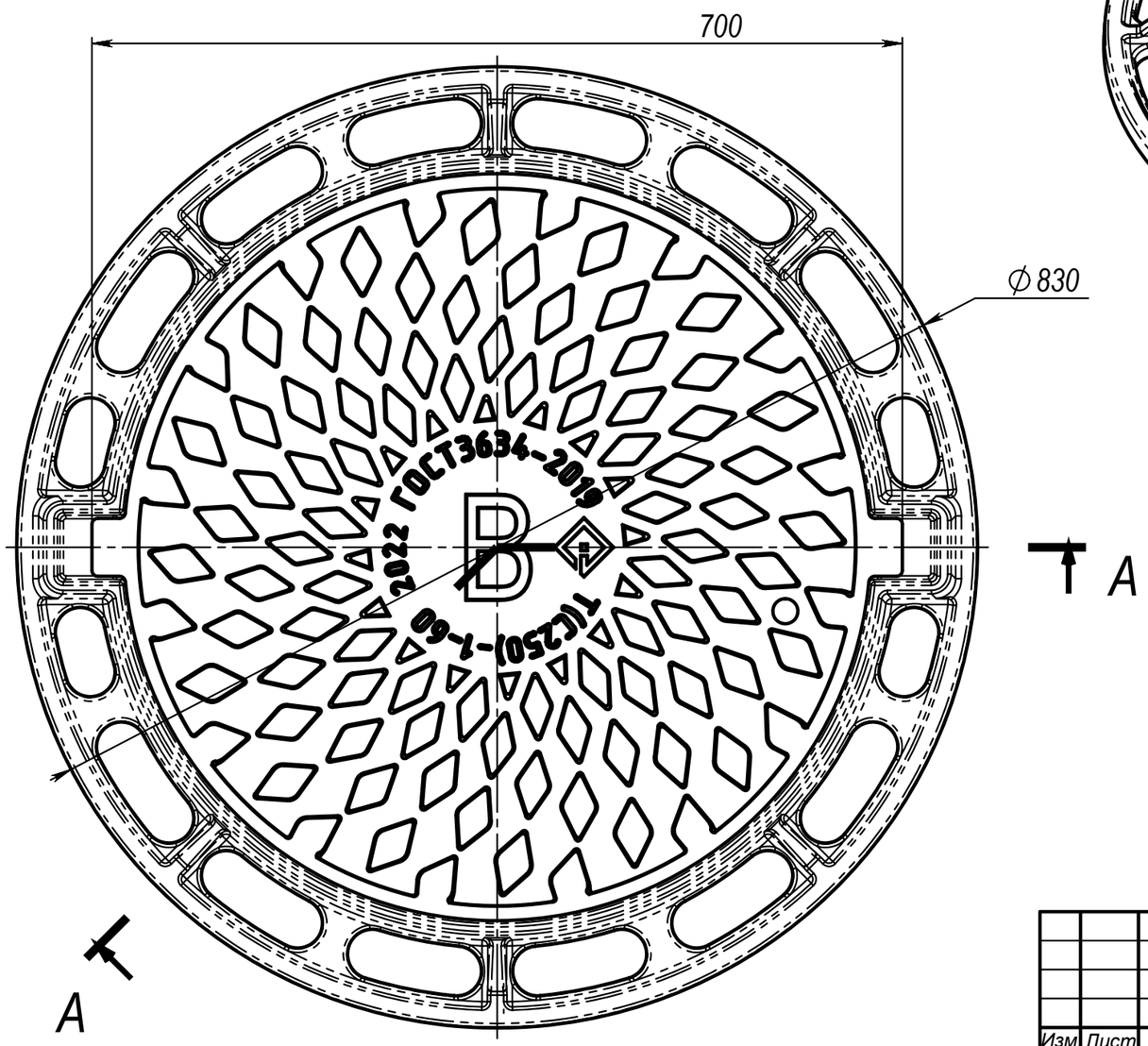

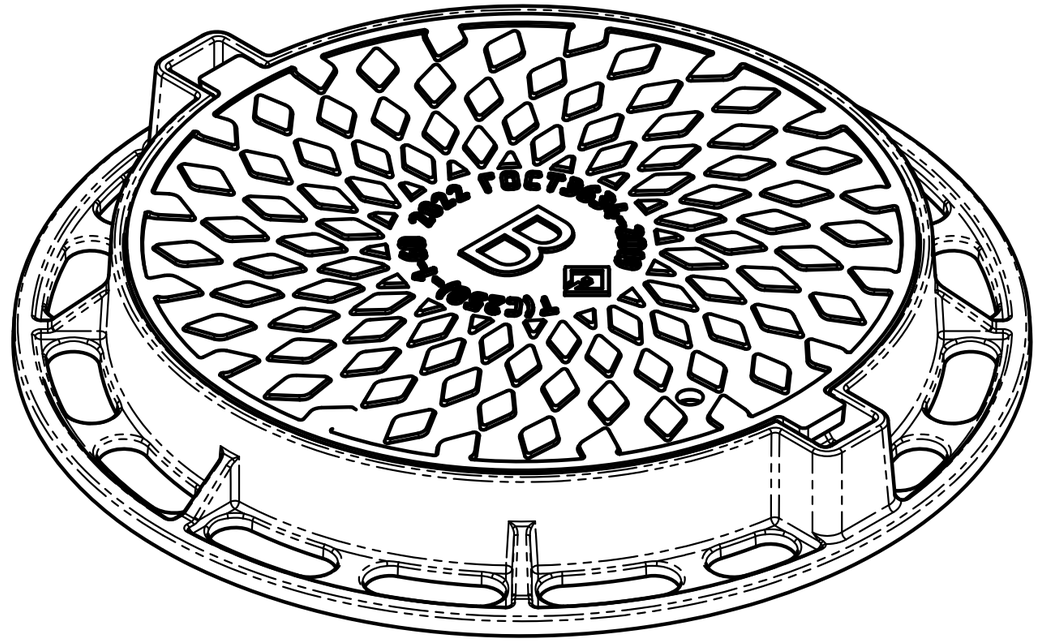

Изм	Лист	№ докум.	Подп.	Дата	Люк Т С250 1-60 Н100 (рисунок ромб)	Лит.	Масса	Масштаб
Разраб.				18.05.22				1:5
Пров.						Лист	Листов 1	
Т. контр.								
Нач. КБ						ЛИТЛИДЕР		
Н. контр.								
Утв.								

Подпись и дата | Инв. № дубл. | Взам. инв. № | Подпись и дата | Инв. № подл.

Б_КТЛ Люк Т(С250)-1-60_(РОМБЫ) Копировал Формат А3

TESIS